F/500

Rozwalcówki z automatycznym sprzęgłem momentu obrotowego do rozwalcowywania z kielichowaniem rur o bardzo grubych ściankach w płytach pieców do krakingu

Maus Italia perfekcyjnie rozpracował zagadnienie precyzyjnego rozwalcowywania rur o bardzo grubych ściankach, które występują w płytach pieców rafineryjnych.

Dla takiej aplikacji najlepszym rozwiązaniem jest zastosowanie zestawu:

- Rozwalcówka typ ***F/500*** z automatycznym sprzęgłem momentu obrotowego , kontrolą momentu obrotowego i sprzężonym posuwem trzpienia;
- Niskonapięciowy trójfazowy silnik elektryczny z elektroniczną kontrolą lub silnik pneumatyczny dwukierunkowy do 2200Nm do rur do 8" sch.40 (219,1 x 8,18 mm).
- Uzupełnieniem zestawu są: zdalne sterowanie, rama do zawieszenia silnika , przegubowe wrzeciono teleskopowe , które gwarantują wysoką jakość i efektywność pracy.

Tak jak wszystkie wyroby Maus Italia rozwalcówki serii **F/500** są produkowane według najwyższych standardów jakościowych:

- Specjalnie utwardzane stopy stali narzędziowej
- Polerowane powierzchnie rolek
- Rolki kielichujące do kielichowania rur 10°

Rura									Zakres rozwalcowania		Roz-walcówka	Rolki - komplet	Trzpień	⊠
	d_e				sp		d_i							
cale mm	cale	mm	sch.	B.W.G.	cale	mm	cale	mm	cale	mm	kod	kod	kod	cale mm
3"	3.500	88,9	40	-	0.216	5,48	3.068	77,9	2.913÷3.386	74 ÷ 86	F/500/L_u-1	R-F/500/L_u-1	S-F/500-1	1" (25.4)
3.1/2"	4.000	101,6	40	-	0.226	5,74	3.548	90,1	3.386÷3.858	86 ÷ 98	F/500/L_u-2	R-F/500/L_u-2	S-F/500-2	
4"	4.500	114,3	40	-	0.237	6,02	4.026	102,3	3.780÷4.331	96 ÷ 110	F/500/L_u-3	R-F/500/L_u-3	S-F/500-3	
-	5.000	127,0	-	4	0.238	6,05	4.524	114,9	4.331÷4.882	110 ÷ 124	F/500/L_u-4	R-F/500/L_u-4	S-F/500-4	
5"	5.563	141,3	40	-	0.258	6,55	5.047	128,2	4.803÷5.433	122 ÷ 138	F/500/L_u-5	R-F/500/L_u-5	S-F/500-5	1.1/4" (25.4)
-	6.000	152,4	-	4	0.238	6,05	5.524	140,3	5.275÷5.905	134 ÷ 150	F/500/L_u-6	R-F/500/L_u-6	S-F/500-6	
6"	6.625	168,3	40	-	0.280	7,12	6.065	154,0	5.748÷6.378	146 ÷ 162	F/500/L_u-7	R-F/500/L_u-7	S-F/500-7	
8"	8.625	219,1	40	-	0.322	8,18	7.981	202,7	7.716÷8.425	196 ÷ 214	F/500/L_u-8	R-F/500/L_u-8	S-F/500-8	

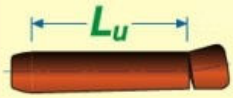

F/500

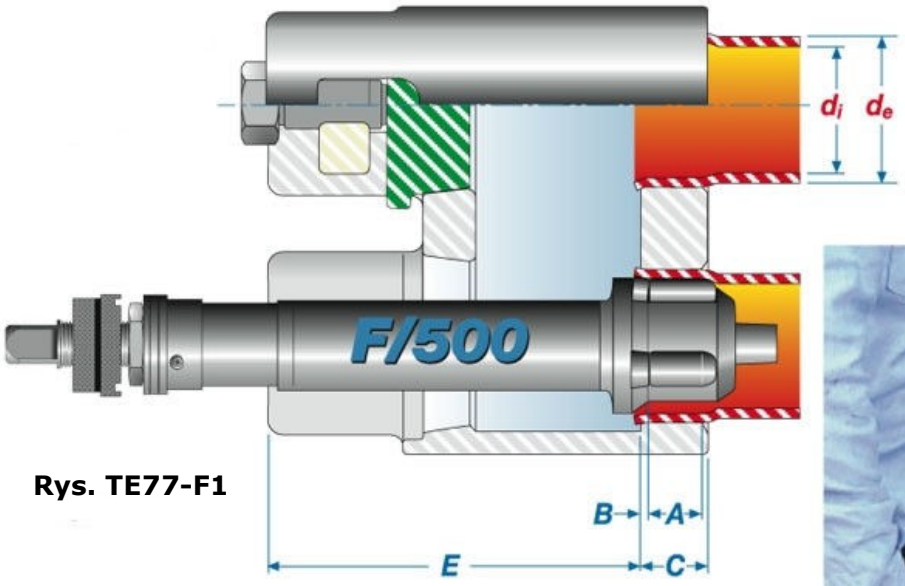

Rys. TE77-F1

Napęd elektryczny

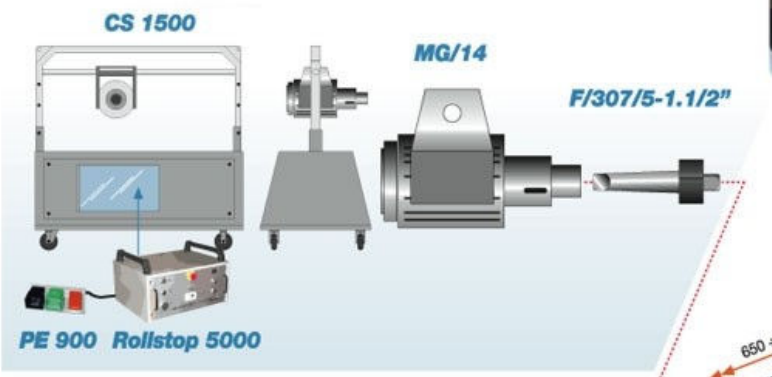

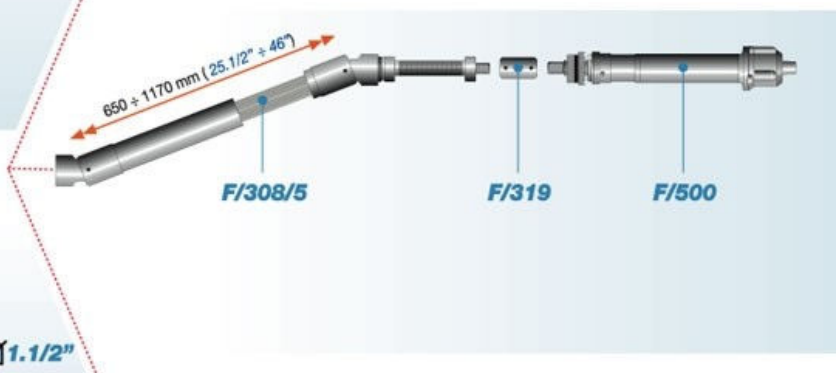

Napęd pneumatyczny

Ręczna kontrola obrotów silnika

Zalecany napęd

Elektr.	Pneumat.
Rollstop 2300 + MG/30-Extra	Maxirol 55
Rollstop 5000 + MG/14	Maxirol 55

F/501

Wersja z nieregulowanym pierścieniem

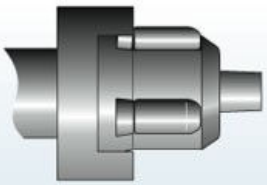

F/502
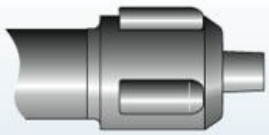
Wersja bez rolek kielichujących